Poptávka

ISCM4805 - 5A INTELIGENTNÍ STUPEŇ OVLADAČE

4650050240
ISCM4805 I/O deska pro inteligentní modul

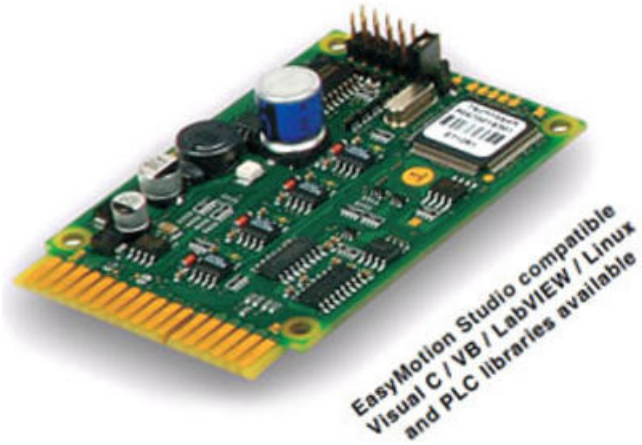

- Až 200W, 5A nepřetržitý 16A špičkový, 12-48VDC
- Stejnosměrný, bezkomutátorový nebo krokový motor se stejným ovládáním
- Vestavěný mini-PLC s programovou pamětí a I/O
- Komunikace přes RS232 a TML-CAN nebo CANopen

POPIS PRODUKTU

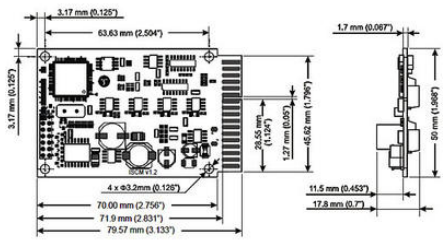
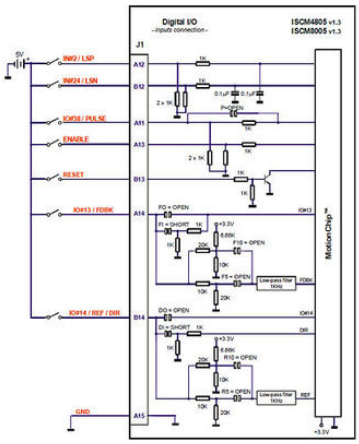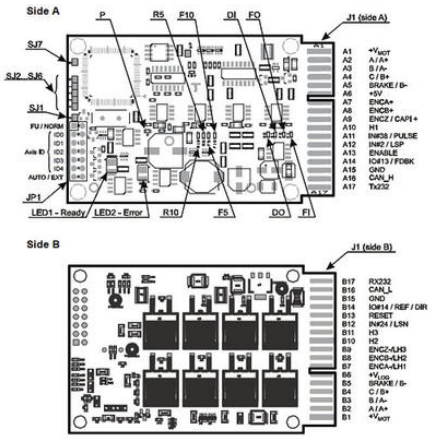
Figure 7.1. ISCM4805 / ISCM8005 dimensions